CATÁLOGO TÉCNICO DE PRODUTO

Termometria | Temperatura | Pressão | Umidade | Fluxo | Elétrica | Laboratório | Segurança | Diversos

PRESSOSTATO | STP SALCAS

DESCRIÇÃO GERAL

O Pressostato STP é um instrumento de medição de pressão utilizado como componente do sistema de proteção de equipamento ou processos industriais. Sua função básica é de proteger a integridade de equipamentos contra sobrepressão ou subpressão aplicada aos mesmos durante o seu funcionamento. É constituído em geral por um sensor, um mecanismo de ajuste de set-point e uma chave de duas posições (aberta ou fechada). Como mecanismo de ajuste de set-point utiliza-se na maioria das aplicações uma mola com faixa de ajuste selecionada conforme pressão de trabalho e ajuste, e em oposição à pressão aplicada. O mecanismo de mudança de estado mais utilizado é o micro interruptor (microswitch), fechando ou abrindo o contato do tipo normal aberto ou normal fechado.

DESCRIÇÃO TÉCNICA DO PRESSOSTATO

CAIXA: Caixa em alumínio injetado com acabamento em epóxi preto, vedação da tampa com parafusos e junta de borracha, à prova do tempo. (IP65)
MONTAGEM: Local ou em superfície; opcionalmente em tubulação de 2".
CONEXÃO ELÉTRICA: 1/2" NPT Fêmea (3/4" opcional)
SISTEMA SENSOR: Diafragma em Buna N;
Opcionalmente em Viton, Teflon, Inox 316 ou Monel, entre outros.
FAIXAS DE PRESSÃO: de - 30"hg até 400 kgf/cm
AJUSTE DO SET POINT: Entre 10% e 90% da faixa nominal.
LIMITES DE SOBREPRESSÃO: até 2 vezes a pressão da faixa.
CONEXÃO DE PROCESSO: Inferior com roscas de 1/2" BSP macho ou sob consulta em latão, alumínio, aço carbono, aço inox, entre outros.
MICROCHAVES: Uma ou duas SPDT
TEMPERATURA DE OPERAÇÃO: Ambiente -22 °C a 65 °C. Fluído de processo de -18°C a 150°C dependendo do material do diafragma.

ASPECTO TÉCNICO DO PRESSOSTATO STP

- Repetibilidade melhor que 1% da faixa;
- Diferencial fixo 1% da faixa;
- Diferencial ajustável mínimo de 10% até o máximo de 30% da faixa;
- Diferencial fixo para micro, hermeticamente selado máximo de 5% da faixa;
- Micro Switch modelo: 10BS210.

PRINCIPAIS APLICAÇÕES DO PRESSOSTATO STP

Chave para alarme ou controle liga/desliga, atuada por pressão para processos químicos, petroquímicos, alimentícios, usinas geradoras de energia, equipamentos industriais e indústrias em geral.

Foto meramente ilustrativa

SAT CAIXA À PROVA DE TEMPO

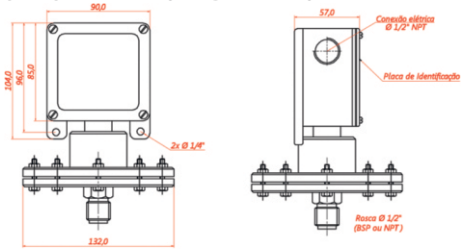

SAT COM SELO DIAFRAGMA

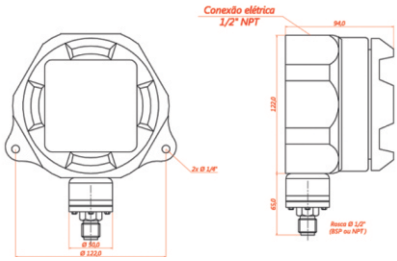

SAT BAIXA ESCALA

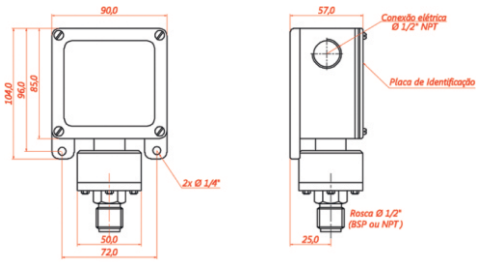

SAT CAIXA À PROVA DE EXPLOSÃO

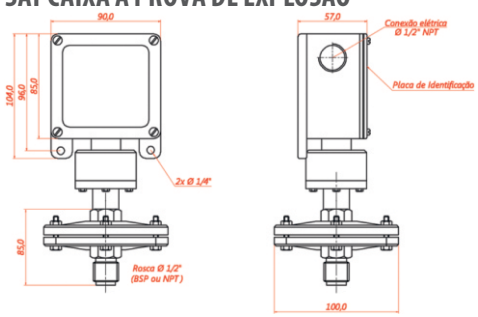

SALCAS Instrumentação e Controle Ltda
CNPJ: 23.999.076/0001-78
Entrega/Retirada: Rua Marilândia, 265
02802-070 | São Paulo - SP
contato@salcas.com.br
www.salcas.com.br
(11) 3977-7838
(11) 3028-6950

PRESSOSTATO | STP SALCAS

A - Construção da Caixa	
Código	**Modelo**
SAT	Prova de Tempo em Uso Comum
SEX	Prova da Explosão

B - Conector (parte molhada)	
Código	**Material**
10	Latão
20	Alumínio
30	Aço Carbono
40	Aço Inox
50	Outros (especificar)

C - Opcionais	
Código	**Acessórios Aplicáveis**
00	Sem Acessórios
01	Selo Diafragma
02	Ajuste do Set Point
03	Amortecedor
04	Lâmpada Piloto
05	Outros (sob consulta)

D - Diafragma		
Código	**Material**	**Utilização**
SBU	Buna	Uso Geral
STE	Teflon	Produtos alimentícios até 200ºC
SVI	Viton	Alta temperatura até 200ºC
SAI	Aço Inox	Produtos químicos compatíveis com aço inox

E - Contatos Elétricos			
Código	**Circuito**	**Modelo**	**Característica / Utilização**
SMN	1 SPDT Simples	Normal	Diferencial Fixo, Informar o ponto de ajuste
SMA		Ajustável	Diferencial Ajustável Internamente
SMS		Selado	Diferencial Fixo. Aplicado em Áreas Classificadas e/ou Intrínsecas
SRM		Manual	Rearme Manual. Limite de Alta Pressionando o botão
SDN	2 SPDT Duplo	Normal	Duplo Fixo. Informar os Pontos de Ajuste
SDA		Ajustável	Duplo Ajustável Internamente
SDS		Selado	Duplo Selado (Fixo). Informar os Pontos de Ajuste

EXEMPLO DE CODIFICAÇÃO P/ PEDIDOS

Série	STP
Construção da Caixa	SAT
Contato Elétrico	SMN
Conector (Parte Molhada)	10
Diafragma	SBU
Escala / Unidade	0/160 mmca
Rosca	1/4" NPT-M
Opcionais	00
Ponto de Ajuste (especificar)	*