SALCAS

Catálogo Técnico

PRESSÃO

Quem Somos

A SALCAS INDÚSTRIA E COMÉRCIO LTDA. é uma empresa genuinamente brasileira, com sede na grande São Paulo. Atuante no setor de Controle de Processos Industriais, desenvolve e presta serviços para clientes altamente exigentes.

Nossa linha de produtos na área da instrumentação atende as indústrias de todos os segmentos, como o Petroquímico, Siderúrgico, Automobilístico, Alimentício, Cerâmico, Pesquisa, Eletro-Eletrônico, entre outros.
Eles são fabricados conforme normas técnicas rigorosas que possuem em todas as fases do processo um gerenciamento do S.G.Q. (Sistema da Gestão da Qualidade), capaz de detectar não conformidade com 100% de eficiência, em qualquer estágio da produção.

O Laboratório Salcas acreditado pelo INMETRO, oferece aos seus clientes, serviços de calibração na área de temperatura. E nas áreas de pressão e umidade rastreado ao INMETRO. O Laboratório também é usado nos testes de nossas matérias-primas. Garantindo assim total qualidade em nossos produtos.

Portanto, a Salcas conta com uma estrutura de engenharia, vendas, produção, laboratório e assistência técnica de altíssima tecnologia para poder atender cada vez mais seus clientes com Qualidade e Excelência.

CONTATO

Rua Marilândia, 265
São Paulo - SP CEP: 02802-070

Tel.: 11 3977 7838

Fax.: 11 3998 7535

www.salcas.com.br

www.twitter.com/salcasbr

contato@salcas.com.br

Índice

MANÔMETRO PETROQUÍMICO	Página 01
MANÔMETRO INDUSTRIAL	Página 02
MANÔMETRO UTILITÁRIO	Página 03
MANÔMETRO UTILITÁRIO 40	Página 04
MANÔMETRO PETROQUÍMICO FENOL	Página 05
MANÔMETRO PADRÃO	Página 06
MANÔMETRO CAPSULAR	Página 07
MANÔMETRO DIGITAL	Página 08
PRESSOSTATO	Página 09
TRANSMISSOR DE PRESSÃO	Página 10
BOMBA DE CALIBRAÇÃO S6001	Página 11
BOMBA DE CALIBRAÇÃO S6000	Página 12
MANÔMETRO DE COLUNA INCLINADA	Página 13
MANÔMETRO DE COLUNA	Página 14
VACUÔMETRO DE COLUNA	Página 15
MANÔMETRO E VACUÔMETRO DE COLUNA COM RESERVATÓRIO	Página 16
ACESSÓRIOS PARA MANÔMETROS	Página 17
ACESSÓRIOS PARA MANÔMETROS	Página 18
LABORATÓRIO DE CALIBRAÇÃO	Página 19
LABORATÓRIO DE CALIBRAÇÃO	Página 20

www.salcas.com.br - contato@salcas.com.br - Tel. 11 3977 7838

Manômetro Petroquímico

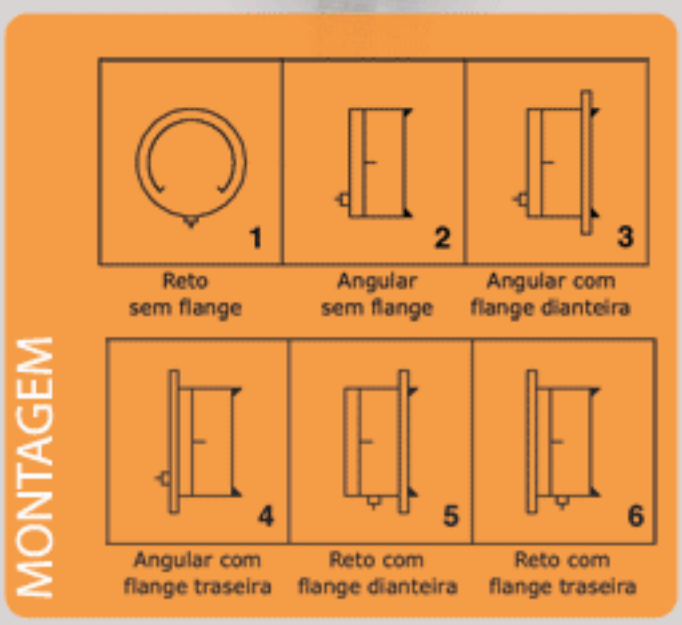

DESCRIÇÃO GERAL

O manômetro petroquímico é construído totalmente em Aço-Inox, resistente aos fluídos e às atmosferas corrosivas e podendo ser utilizados em processos químico, petroquímico, marítimo, celulose, alimentício e outros. Em sistemas, onde ocorre vibração ou linha pulsante, o invólucro pode ser preenchido com um líquido amortecedor como glicerina ou silicone para amenizar os choques no ponteiro, garantindo assim, o perfeito funcionamento do aparelho.

DESCRIÇÃO TÉCNICA

CAIXA: Aço Inox AISI 304 polida (Opcional: caixa frente sólida)
ANEL: Aço Inox AISI 304 tipo baioneta
ELEMENTO SENSOR: Tubo Bourdon em Aço Inox AISI 316
MECANISMO: Movimento em Aço Inox com ajustes internos
MOSTRADOR: Alumínio com fundo branco com inscrições em preto/vermelho
PONTEIRO: Alumínio balanceado com ajuste micrométrico (exceto 62mm)
VISOR: Vidro laminado plano
UNIDADE DE PRESSÃO: kgf/cm2; Pa (e múltiplos); mmHg; cmHg; polHg; especial, p/ Freon, NH3 e receptor

CLASSE DE EXATIDÃO - Opcional: Saída Excêntrica

Classe A1 para Ø 100, 114 e 160mm ±1% do f.e.)
Classe B para Ø 62mm ±2% do f.e. para pontos entre 25%, 75% e ±3% para demais marcação.

Especificações

MSC	Manômetro Petroquímico	
06	Diâmetro	62
10		100
14		114
15		150
1	Figuras (construção)	Reto sem flange
2		Angular sem flange
3		Flange dianteira / saída angular
4		Flange traseira / saída traseira
5		Flange dianteira / saída reto
6		Flange traseira / saída reto
2N	Rosca	1/2" NPT
2B		1/2" BSP
4N		1/4" NPT
4B		1/4" BSP
8N		1/8" NPT
8B		1/8" BSP
01	Escala	-760 - 0
02		-760 - 1
03		-760 - 2
04		0 - 1
05		0 - 1.6
06		0 - 2
07		0 - 2.5
08		0 - 3
09		0 - 4
10		0 - 5
11		0 - 6
12		0 - 7
13		0 - 10
14		0 - 14
15		0 - 15
16		0 - 16
17		0 - 20
18		0 - 21
19		0 - 25
20		0 - 28
21		0 - 30
22		0 - 40
23		0 - 50
24		0 - 60
25		0 - 70
26		0 - 100
27		0 - 140
28		0 - 160
29		0 - 200
30		0 - 250
31		0 - 400
32		0 - 600
33		0 - 1000
G	Complemento	Glicerina
S		Silicone
B		XBP
X		Garras
AM	Acessórios	Amortecedor
SD		Selo Diafragma
TS		Tubo Sifão
CE		Contato Elétrico

Manômetro Industrial

DESCRIÇÃO GERAL

Os manômetros Industriais são fornecidos em caixa e anel em aço carbono podendo ser fornecidos em inox. Para aplicações em locais sujeitos a intempéries, recomenda-se o uso de carcaça em aço inoxidável.

DESCRIÇÃO TÉCNICA

CAIXA e ANEL: Estampados em aço carbono ou inox
ELEMENTO SENSOR: Bourdon em ligas de cobre
SOQUETE e MECANISMO: Latão, com dispositivo de ajuste de angularidade
MOSTRADOR: Fundo branco com inscrições em preto/vermelho
PONTEIRO: Preto, balanceado
VISOR: vidro laminado plano
UNIDADE DE PRESSÃO: kgf/cm2; (opcionais demais unidades)

CLASSE DE EXATIDÃO

Classe B - ABNT: ±2% do total da faixa da indicação para pontos entre 25% e 75% e ±3% para demais marcação.

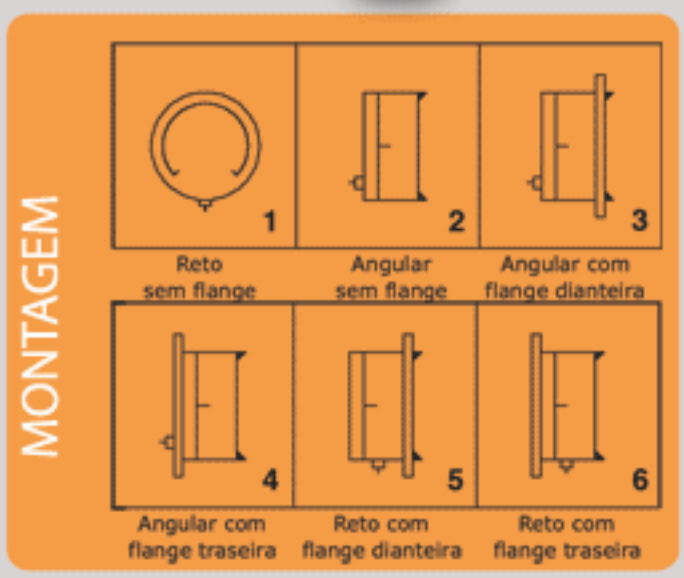

Especificações

MSC		Manômetro Industrial
I C	Caixa	Aço Inox AISI 304 Aço Carbono
10 15 20	Diâmetro	100 150 200
1 2 3 4	Figura	Reto sem flange Angular sem flange Angular com flange dianteira Reto com flange traseira
2N 2B 4N 4B	Rosca	1/2" NPT 1/2" BSP 1/4" NPT 1/4" BSP
01 02 03 04 05 06 07 08 09 10 11 12 13 14 15 16 17 18 19 20 21 22 23 24 25 26 27 28 29 30 31 32 33	Escalas	-760 - 0 -760 - 1 -760 - 2 0 - 1 0 - 1.6 0 - 2 0 - 2.5 0 - 3 0 - 4 0 - 5 0 - 6 0 - 7 0 - 10 0 - 14 0 - 15 0 - 16 0 - 20 0 - 21 0 - 25 0 - 28 0 - 30 0 - 40 0 - 50 0 - 60 0 - 70 0 - 100 0 - 140 0 - 160 0 - 200 0 - 250 0 - 400 0 - 600 0 - 1000
G S	Complemento	Glicerina Silicone
AM SD TS CF	Acessórios	Amortecedor Selo Diafragma Tubo Sifão Contato Elétrico

Manômetro Utilitário

DESCRIÇÃO GERAL

O manômetro utilitário com caixa de Aço Carbono ou em Aço Inox torna-se um produto economicamente mais acessível, sem perder a qualidade, podendo ter aplicação em indústrias e equipamentos onde o meio ambiente e o processo não são agressivos.

DESCRIÇÃO TÉCNICA

CAIXA: Estampada em aço carbono ou em Aço Inox
ANEL: Estampado em aço carbono ou em Aço Inox
ELEMENTO SENSOR: Bourdon em ligas de cobre / Aço Inox
SOQUETE E MECANISMO: Latão
MOSTRADOR: Fundo branco com inscrições em preto/vermelho
PONTEIRO: Preto, balanceado
VISOR: Vidro laminado plano
UNIDADE DE PRESSÃO: kgf/cm2; (opcionais, demais unidades)
OPCIONAL: com enchimento de glicerina no diâmetro 62mm

CLASSE DE EXATIDÃO

*Classe B - ABNT ± 2% do total da faixa da indicação para pontos entre 25% e 75% e ± 3% para demais marcação.

MONTAGEM

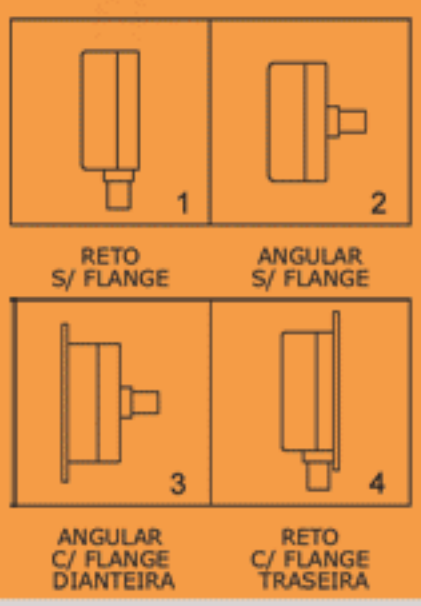

Especificações

MSC		
I C	Caixa	Aço Inox AISI 304 Aço Carbono
05 06 08	Diâmetro	52 62 80
1 2 3 4	Figura	Reto sem flange Angular sem flange Angular com flange dianteira Reto com flange traseira
2N 2B 4N 4B	Rosca	1/2" NPT 1/2" BSP 1/4" NPT 1/4" BSP
01 02 03 04 05 06 07 08 09 10 11 12 13 14 15 16 17 18 19 20 21 22 23 24 25 26 27 28 29 30 31	Escala	-760 - 0 -760 - 1 -760 - 2 0 - 1 0 - 1.6 0 - 2 0 - 2.5 0 - 3 0 - 4 0 - 5 0 - 6 0 - 7 0 - 10 0 - 14 0 - 15 0 - 16 0 - 20 0 - 21 0 - 25 0 - 28 0 - 30 0 - 40 0 - 50 0 - 60 0 - 70 0 - 100 0 - 140 0 - 160 0 - 200 0 - 250 0 - 400
G S	Complemento	Glicerina Silicone
AM SD TS	Acessórios	Amortecedor Selo Diafragma Tubo Sifão

Manômetro Utilitário 40

DESCRIÇÃO GERAL

Manômetro utilitário e projetado em tamanho reduzido, 40mm de diâmetro para serem utilizados em equipamentos industriais tais como: válvulas, filtros pneumáticos, compressores e outros.

DESCRIÇÃO TÉCNICA

CAIXA: estampado em aço carbono ou inox
SENSOR: bourdon em ligas de cobre no formato "C"
SOQUETE: latão
MECANISMO: latão
MOSTRADOR: fundo branco com inscrições em preto/vermelho
SOLDA: estanho
VISOR: convexo, em policarbonato
CONEXÃO: 1/8" NPT (traseira concêntrica)

CLASSE DE EXATIDÃO

Classe B - ABNT: ±2% do total da faixa da indicação para pontos entre 25% e 75% e ±3% para demais marcação.

Especificações

MSC		Manômetro Utilitário	
	I	Caixa	Aço Inox AISI 304
	C		Aço Carbono
	04	Diâmetro	40
	1	Figura	Reto sem flange
	2		Angular sem flange
	8N	Rosca	1/8" NPT
	8B		1/8" BSP
	01	Escalas	0 - 2
	02		0 - 4
	03		0 - 7
	04		0 - 11
	05		0 - 16
	06		0 - 20

Manômetro Petroquímico Fenol

DESCRIÇÃO GERAL

O manômetro petroquímico com caixa em fenol possui construção tipo torre possibilitando tanto a montagem local como em superfície. Os componentes internos em Aço Inox resistente a corrosão e anel roscado em polipropileno para facilitar a remoção do visor para limpeza e ajuste.

DESCRIÇÃO TÉCNICA

CAIXA: Fenol
ELEMENTO SENSOR: tubo Bourdon em Aço Inox AISI 316
SOQUETE: em Aço Inox AISI-316
MECANISMO: em Aço Inox AISI 304
MOSTRADOR: Alumínio com fundo branco com inscrições em preto/vermelho
PONTEIRO: Alumínio balanceado com ajuste micrométrico
VISOR: vidro laminado plano
UNIDADE DE PRESSÃO: kgf/cm2; (opcionais: demais unidades).

MONTAGEM

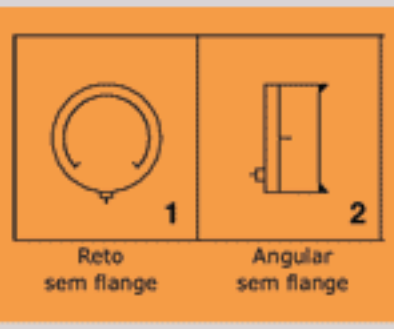

CLASSE DE EXATIDÃO

Classe A1: ± 1% do f.e.

Especificações

MSC	Manômetro Petroquímico em Fenol	
14	Diâmetro	114
1 2	Figuras	Reto Angular
2N 2B 4N 4B 8N 8B	Rosca	1/2" NPT 1/2" BSP 1/4" NPT 1/4" BSP 1/8" NPT 1/8" BSP
01 02 03 04 05 06 07 08 09 10 11 12 13 14 15 16 17 18 19 20 21 22 23 24 25 26 27 28 29 30 31 32 33	Escala	-760 - 0 -760 - 1 -760 - 2 0 - 1 0 - 1.6 0 - 2 0 - 2.5 0 - 3 0 - 4 0 - 5 0 - 6 0 - 7 0 - 10 0 - 14 0 - 15 0 - 16 0 - 20 0 - 21 0 - 25 0 - 28 0 - 30 0 - 40 0 - 50 0 - 60 0 - 70 0 - 100 0 - 140 0 - 160 0 - 200 0 - 250 0 - 400 0 - 600 0 - 1000
G S B X	Complemento	Glicerina Silicone XBP Garras
AM SD TS CE	Acessórios	Amortecedor Selo Diafragma Tubo Sifão Contato Elétrico

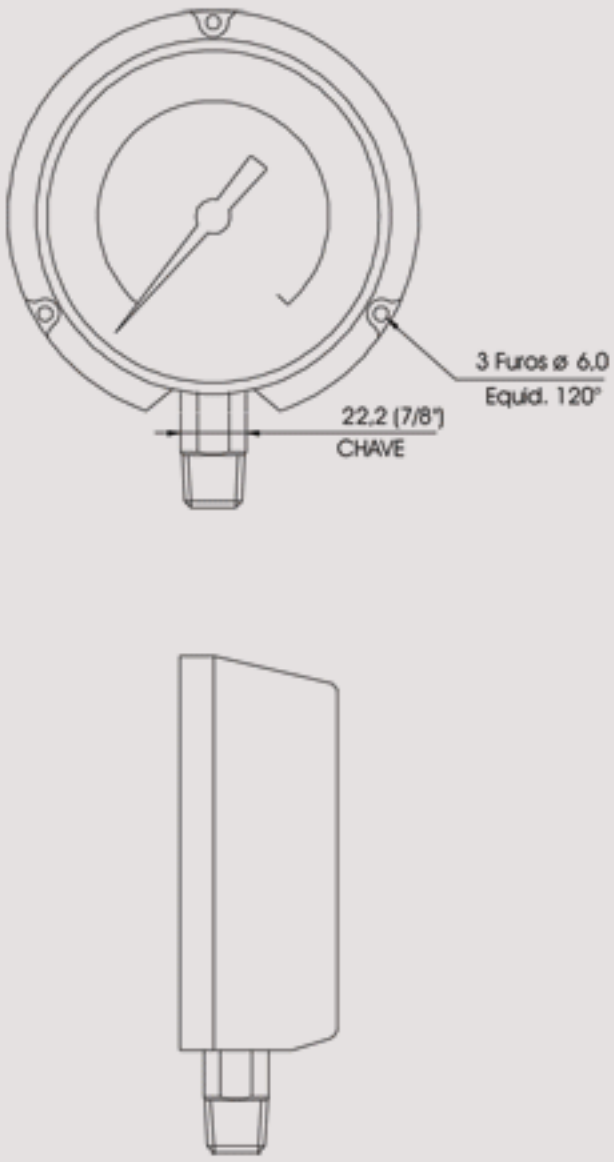

Manômetro Padrão

DESCRIÇÃO GERAL

O manômetro de teste é construído de acordo com as normas da ABNT, sendo fornecido com classe de exatidão A2 (±0,50% f.e) e como opcional classe A3 (± 0,25% f.e) possui mostrador com faixa espelhada para evitar eventuais efeitos de paralaxe e escalas duplas em psi e kgf/cm2.

DESCRIÇÃO TÉCNICA

CAIXA: Aço Inox AISI-304 polido
SENSOR: tubo bourdon em aço inox AISI-316
SOQUETE: em Aço Inox AISI-316
MECANISMO: inox com ajuste de linearidade e angularidade
MOSTRADOR: fundo branco, faixa espelhada e inscrições em preto/vermelho
PONTEIRO: preto, balanceado
VISOR: vidro laminado plano

CLASSE DE EXATIDÃO

Classe A2: ± 0,50% do f.e. Opcional: Classe A3: ± 0,25% do f.e.

MONTAGEM

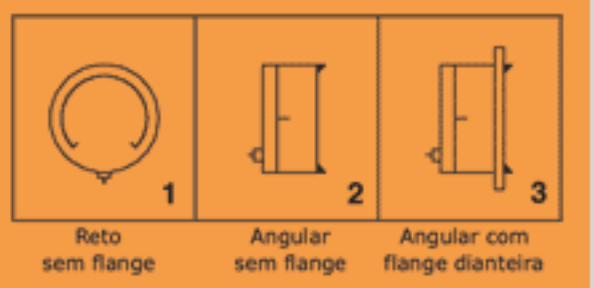

Especificações

MSC		Manômetro Padrão	
15		Diâmetro	150
1		Figura	Reto sem flange
2N 2B		Rosca	1/2" NPT 1/2" BSP
	01	Escalas psi x kgf/cm²	14 x 1
	02		15 x 1
	03		23 x 1,6
	04		30 x 2
	05		35 x 2,5
	06		45 x 3
	07		55 x 4
	08		60 x 4
	09		85 x 6
	10		100 x 7
	11		140 x 10
	12		150 x 10
	13		200 x 14
	14		230 x 16
	15		300 x 20
	16		350 x 25
	17		400 x 28
	18		450 x 30
	19		500 x 35
	20		550 x 40
	21		600 x 40
	22		850 x 60
	23		1000 x 70
	24		1400 x 100
	25		1500 x 100
	26		2000 x 140
	27		2300 x 160
	28		3000 x 200
	29		3500 x 250
	30		4000 x 280
	31		4500 x 300
	32		5000 x 350
	33		5500 x 400
	34		6000 x 400
	35		8500 x 600

Escalas duplas personalizadas

Cód.	Escala	Numeração	Subdivisão
01	14 x 1	1 x 0,05	0,05 x 0,005
02	15 x 1	1 x 0,05	0,1 x 0,05
03	23 x 1,6	2 x 0,1	0,1 x 0,01
04	30 x 2	2 x 0,1	0,2 x 0,01
05	35 x 2,5	2 x 0,2	0,2 x 0,01
06	45 x 3	5 x 0,2	0,2 x 0,02
07	55 x 4	5 x 0,2	0,2 x 0,02
08	60 x 4	5 x 0,2	0,2 x 0,02
09	85 x 6	5 x 0,5	0,5 x 0,02
10	100 x 7	10 x 0,5	0,5 x 0,02
11	140 x 10	10 x 0,5	0,5 x 0,05
12	150 x 10	10 x 0,5	1 x 0,05
13	200 x 14	10 x 1	1 x 0,05
14	230 x 16	20 x 1	1 x 0,1
15	300 x 20	20 x 1	2 x 0,1
16	350 x 25	20 x 2	2 x 0,1
17	400 x 28	20 x 2	2 x 0,1
18	450 x 30	50 x 2	2 x 0,2
19	500 x 35	50 x 2	2 x 0,2
20	550 x 40	50 x 2	2 x 0,2
21	600 x 40	50 x 2	2 x 0,2
22	850 x 60	50 x 5	5 x 0,2
23	1000 x 70	100 x 5	5 x 0,2
24	1400 x 100	100 x 5	5 x 0,5
25	1500 x 100	100 x 5	10 x 0,5
26	2000 x 140	100 x 10	10 x 0,5
27	2300 x 160	200 x 10	10 x 1
28	3000 x 200	200 x 10	20 x 1
29	3500 x 250	200 x 20	20 x 1
30	4000 x 280	200 x 20	20 x 1
31	4500 x 300	500 x 20	20 x 2
32	5000 x 350	500 x 20	20 x 2
33	5500 x 400	500 x 20	20 x 2
34	6000 x 400	500 x 20	20 x 2
35	8500 x 600	500 x 50	50 x 2
psi x kgf/cm² ou psi x bar			

Manômetro Capsular

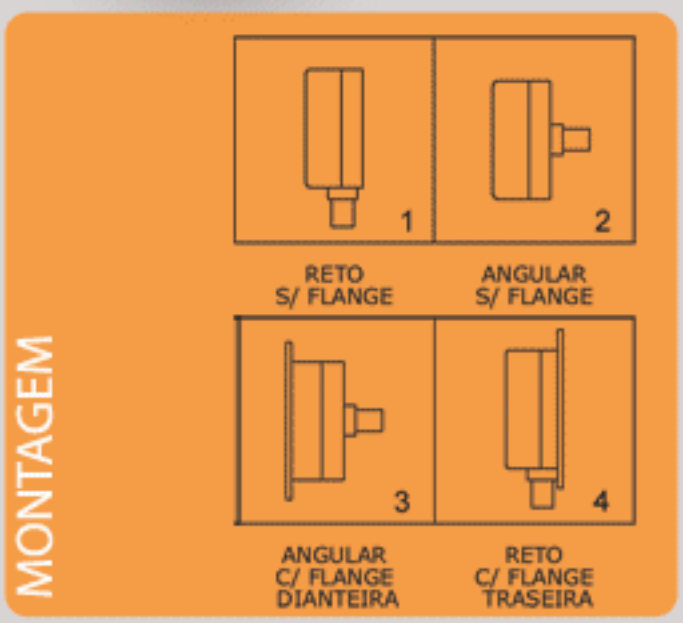

DESCRIÇÃO GERAL

O Manômetro capsular é aplicado em processo de baixíssimas pressões, devido ao seu sistema de capsula e mecanismo de alta qualidade e excelente exatidão e durabilidade. Este tipo de manômetro somente pode ser utilizado em processo com fluídos gasosos.

DESCRIÇÃO TÉCNICA

CAIXA e ANEL: Aço Inox AISI 304 tipo baioneta ou Aço Carbono estampado.
ELEMENTO SENSOR: Cápsula de Bronze ou Aço Inox AISI 304
SOQUETE e MECANISMO: Latão ou Aço Inox AISI 304
MOSTRADOR: Alumínio com fundo branco com inscrições em preto
PONTEIRO: alumínio balanceado
VISOR: vidro laminado plano
UNIDADE DE PRESSÃO: mm H2O (Opcional: Outras unidades).

CLASSE DE EXATIDÃO / ERRO MÁXIMO

Classe B - ABNT; para os diâmetros 06 ± 2% do f.e. para pontos entre 25% e 75% e ± 3% para demais marcação. Classe A1 - ABNT ± 1% do f.e.; para os diâmetros 100; 114; 150.

Especificações

MSC		Manômetro Capsular	
I C		Caixa	Aço Inox AISI 304 Aço Carbono
06 10 14 15		Diâmetro	62 100 114 150
1 2 3 4		Figura	Reto sem flange Angular sem flange Angular com flange dianteira Reto com flange traseira
2N 2B 4N 4B		Rosca	1/2" NPT 1/2" BSP 1/4" NPT 1/4" BSP
01 02 03 04 05 06 07 08 09 10 11 12 13		Escala mm H_2O	600 1000 1500 2000 2500 3000 3500 4000 4500 5000 5500 6000 Escala sob consulta

Manômetro Digital

DESCRIÇÃO GERAL

O manômetro Digital Salcas combina design a robustez dos manômetros de processo com exatidão tanto para medições em processo como laboratório.
Novos materiais e técnicas aliado a trinta e um anos de experiência na instrumentação resultaram neste novo produto.
Ele está pronto para ser usado em qualquer tempo e em qualquer lugar.

- Caixa Aço Inox diâmetro 100mm
- LCD de alta resolução
- Longa vida de baterias
- Dispensa warm up

DESCRIÇÃO TÉCNICA

RANGES SELECIONADAS: 1 a 1000 bar
UMA UNIDADE DE PRESSÃO SELECIONÁVEL: kgf/cm2, bar ou outra unidade
de enguenharia
BOTÃO: Liga/ Desliga
ALIMENTAÇÃO: Duas baterias secas 9V
CAIXA: Aço Inox 304
PARTES MOLHADAS: Inox 316
SINAL DE SAÍDA: 4 a 20 mA (opcional)
AJUSTE DE ZERO: Potenciômetro Frontal
TEMPERATURA DE OPERAÇÃO: 0 a 60 °C
PRECISÃO: 0,25% Span
SOBRE PRESSÃO ADMISSÍVEL: 2 x Span
CONEXÃO AO PROCESSO: 1/4"ou 1/2" BSP ou NPT
PESO: 0,2 Kg

MONTAGEM

Reto
sem flange

Especificações

MSC		Manômetro Digital	
10		Diâmetro	100
1		Figuras (montagem)	Reto sem flange
2N		Rosca	1/2" NPT
2B			1/2" BSP
4N			1/4" NPT
4B			1/4" BSP
01		Escala	-700 - 0
02			-760 - 1
03			-760 - 2
04			0 - 1
05			0 - 1,6
06			0 - 2
07			0 - 2,5
08			0 - 3
09			0 - 4
10			0 - 5
11			0 - 6
12			0 - 7
13			0 - 10
14			0 - 14
15			0 - 15
16			0 - 16
17			0 - 20
18			0 - 21
19			0 - 25
20			0 - 28
21			0 - 30
22			0 - 40
23			0 - 50
24			0 - 60
25			0 - 70
26			0 - 100
27			0 - 140
28			0 - 160
29			0 - 200
30			0 - 250
31			0 - 400
32			0 - 600
33			0 - 1000
AM		Acessórios	Amortecedor
SD			Selo Diafragma
TS			Tubo Sifão

www.salcas.com.br - contato@salcas.com.br - Tel. 11 3977 7838

Pressostato

FUNCIONAMENTO

A pressão do processo empurra para cima o diafragma, o qual sofre deflexão máxima de 0,015 pol (0,4 mm). Esse diminuto deslocamento para cima contrapõe-se à força que a mola está exercendo para baixo. A pressão aproxima-se do ponto crítico de disparo, o qual foi previamente escolhido e ajustado (set point).

SAT CAIXA À PROVA DE TEMPO

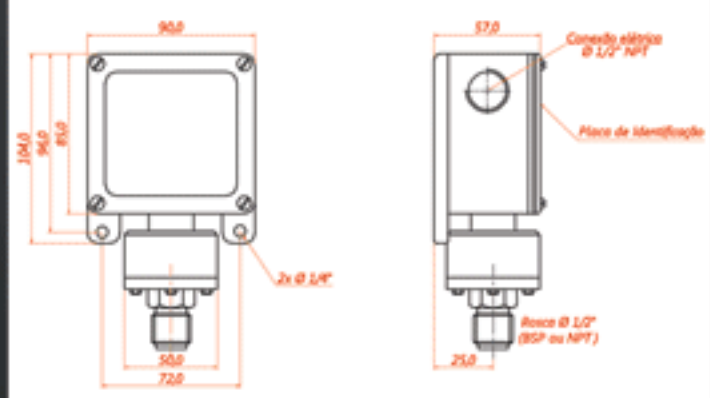

SAT COM SELO DIAFRAGMA

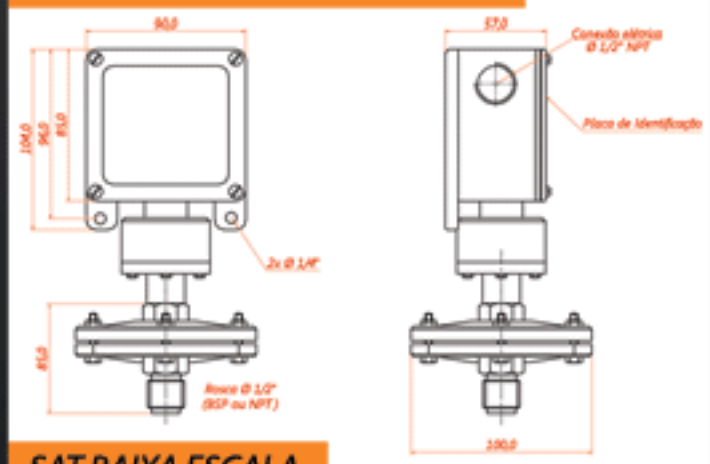

SAT BAIXA ESCALA

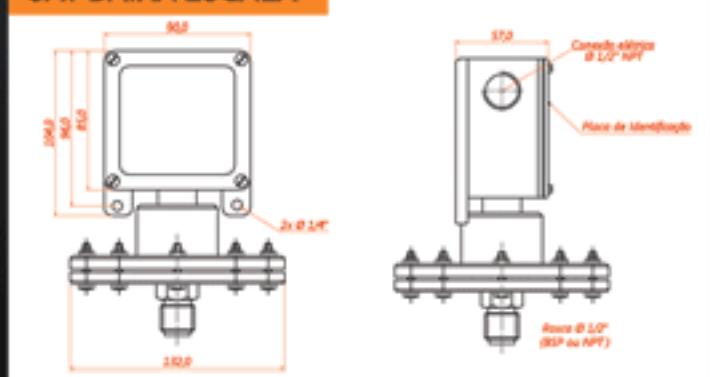

SAT CAIXA À PROVA DE EXPLOSÃO

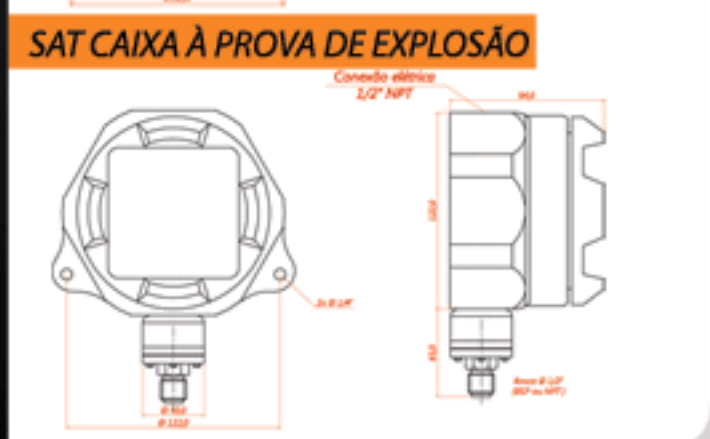

DESCRIÇÃO TÉCNICA

Caixa: Caixa em alumínio injetado com acabamento em epóxi preto, vedação da tampa com parafusos e junta de borracha, à prova do tempo. (IP65)
Montagem: Local ou em superfície; opcionalmente em tubulação de 2".
Conexão elétrica: 1/2"NPT-Fêmea (3/4"opcional)
Sistema Sensor: Diafragma em Buna N; opcionalmente em Viton, Teflon, Inox 316 ou Monel, entre outros.
Faixas de pressão: de - 30"hg até 400 kgf/cm
Ajuste do Set Point: Entre 10% e 90% da faixa nominal.
Limites de sobrepressão: até 2 vezes a pressão da faixa.
Conexão de processo: Inferior com roscas de 1/2"BSP macho ou sob consulta em latão, alumínio, aço carbono, aço inox, entre outros.
Microchaves: Uma ou duas SPDT
Temperatura de operação: Ambiente -22 °C a 65 °C. Fluído de processo de -18°C a 150°C dependendo do material do diafragma .

ASPECTO TÉCNICO

* Repetibilidade melhor que 1% da faixa
* Diferencial fixo 1% da faixa
* Diferencial ajustável mínimo de 10% até o máximo de 30% da faixa
* Diferencial fixo para micro, herméticamente selado máximo de 5% da faixa.
* Micro Switch modelo: 10BS210

APLICAÇÕES

Chave para alarme ou controle liga/desliga, atuada por pressão para processos químicos, petroquímicos, alimentícios, usinas geradoras de energia, equipamentos industriais e indústrias em geral.

Transmissor de pressão

DEFINIÇÃO

O transmissor de pressão SALCAS é projetado para uso em quase todas as aplicações industriais e oferece medição de pressão confiável,
mesmo em condições ambientais severas.
O programa flexível do transmissor de pressão cobre um sinal de 4-20 mA, versões absoluta e de manômetro (relativa), intervalo de medição de -1 a 1200 bar e ampla faixa de conexões elétricas e de pressão.
Excelente estabilidade de vibração, construção robusta e alto nível de equipamento de proteção EMC/EMI equipam o transmissor de pressão para atender aos requisitos industriais mais rígidos.

DESCRIÇÃO TÉCNICA

Range: -1 até 1200 bar
Saída: 4-20mA
Precisão: 0,1 %, 0,25% ou 0,5% (depende da faixa de pressão)
Sobrecarga: 1,5 x SPAN (típico)
Alimentação: 12 a 36 Vcc , típica 24Vcc
Temperatura operacional: - 25 a + 60 C
Temperatura de compensação: 0 a 50 C
Material do sensor: Aço Inox 316L
Material da caixa: Aço Inox 304
Rosca: 1/4"BSP ou NPT, 1/2"BSP ou NPT , (outras sob consulta)
Conexão elétrica: conector DIN 43650 (MpM)

DIFERENCIAIS

*Fácil instalação
*Design compacto, baixo custo e estabilidade duradoura
*Faixa de medição - 1 até 1200 bar (acima de 1000 sob consulta)
*Ampla variedade de conexões de pressão e conectores elétricos
*Resistente à processos industrais mais severos

www.salcas.com.br - contato@salcas.com.br - Tel. 11 3977 7838

Bomba de calibração S6001

DEFINIÇÃO

A bomba de calibração S6001 é usada com um manômetro padrão, é muito mais rápida do que usar uma balança de peso morto e também mais veloz que a maioria dos controladores de pressão automáticos, e o preço é bem mais baixo.
A pressão é definida com um simples giro no volante, que lhe permite calibrar manômetros de forma rápida e prática.
Perfeita para qualquer tipo de ensaio de pressão hidráulica e testes de calibração: manômetros, transmissores, sensores de pressão, válvulas de alívio e muito mais.

ESPECIFICAÇÕES

Materiais

Volante	Tipo Timão em alumínio
Fuso	Sem fim em Aço Inox
Pistão	Latão
Base	Alumínio
Fluído	Água, óleo de slicone/mineral

Perfomance

Pressão máxima	17068 PSI /1176,8 bar / 1200 kgf/cm²
Vácuo	-4,26 PSI / -0,29 bar / -0,30 kgf/cm²
Sob pressão	19912 PSI /1372 bar / 1400 kgf/cm²

Dimensões da bomba

Largura	260mm (±1mm)
Comprimento	330mm (±1mm)
Altura	190mm (±1mm)
Peso	7 Kg

Informações para envio

Peso	8 Kg
Dimensões (AxCxP)	405x460x425(mm)

DIFERENCIAIS

*Volante fácil para gerar qualquer pressão.
*2 conexões: uma para padrão e outra para equipamentos a serem testados.
*Trabalha com água ou óleo.

Bomba de calibração S6000

DEFINIÇÃO

A bomba de calibração S6000 é usada com um manômetro padrão, é muito mais rápida do que usar uma balança de peso morto e também mais veloz que a maioria dos controladores de pressão automáticos, e o preço é bem mais baixo.
A pressão é definida com um simples giro no volante, que lhe permite calibrar manômetros de forma rápida e prática.
Perfeita para qualquer tipo de ensaio de pressão hidráulica e testes de calibração: manômetros, transmissores, sensores de pressão, válvulas de alívio e muito mais.

ESPECIFICAÇÕES

Materiais

Volante	Tipo Timão em alumínio
Fuso	Sem fim em Aço Inox
Pistão	Latão
Base	MDF revestido
Fluído	Água, óleo de slicone/mineral

Perfomance

Pressão máxima	14223 PSI / 980 bar /1000 cm^2
Vácuo	-4,26 PSI / -0,29 bar /-0,30 cm^2
Sob pressão	17068 PSI /1176 bar /1200 cm^2

Dimensões da bomba

Largura	350mm (±1mm)
Comprimento	450mm (±1mm)
Altura	255mm (±1mm)
Peso	11 Kg

Informações para envio

Peso	12,5 Kg
Dimensões (AxCxP)	380x550x450(mm)

DIFERENCIAIS

*Volante fácil para gerar qualquer pressão.
*2 conexões: uma para padrão e outra para equipamentos a serem testados.
*Trabalha com água ou óleo.

www.salcas.com.br - contato@salcas.com.br - Tel. 11 3977 7838

Manômetro de Coluna Inclinada (Sistema Krell)

APLICAÇÃO

A coluna inclinada Salcas é recomendada para medições de baixa pressão e diferencial muito baixo em instalações de ar, gases, testes de vazamentos, queda de pressão em filtros, controle de tiragem de chaminés, ventilações, etc.

A posição inclinada do tubo permite que o líquido percorra uma distância mais longa em comparação com o modelo de tubo vertical, para uma mesma diferença de nível. Isso torna a leitura mais fácil e precisa quando medindo pressões de baixíssimos valores.

O ângulo de inclinação do tubo indicador deve observar uma posição correta e o instrumento perfeitamente nivelado através de parafusos de ajustes e do nível de bolha, que é parte integrante do instrumento.

DESCRIÇÃO TÉCNICA

BASE DE PROTEÇÃO: Madeira de lei trabalhada

TUBO INDICADOR: Vidro com diâmetro interno calibrado com reservatórios do fluído manométrico.

RESERVATÓRIO: Vidro no próprio tubo indicador.

ESCALA: Chapa de alumínio, fundo branco, caracteres pretos, ajuste de zero através de botão central.

SUPORTE DE FIXAÇÃO: Mural com um suporte fixo e outro móvel para ajuste do nível.

PRECISÃO: ± 0.5% do fim da escala

ESCALAS

MCA - MMCA - MMHG - MBAR - MSI - POLEGADAS

(Outras escalas sob encomenda)

FAIXAS DE MEDIÇÃO

De 0 - 10 até 0 - 100 (MMCA)

Manômetro de coluna

DESCRIÇÃO GERAL

O manômetro de coluna Tubo em U" é constituído por 2 tubos de vidro com orifícios totalmente calibrados com espessura de parede de 2mm, montados em cabeçotes de polipropileno usinado com vedação de anel o'ring, testados contra vazamentos à pressão de até 10kgf/cm2 , protegidos em base de alumínio totalmente tratada com pintura eletrostática, abas para proteção dos vidros e suportes para fixação em mural.
Escala de alumínio tratado quimicamente, com pintura branca e traços em alto relevo feitos em silk-screen.
Ajuste do ponto referenciado a zero por meio de dispositivo de acionamento micrométrico.
Conexões de tomadas com rosca de 1/8 " BSP ou espigão para engate de mangueira. A precisão padrão do Manômetro de Tubo em "U" é de 0,5% do Fundo de escala.

MONTAGENS

- Manômetro de Tubo em "U" Total em aço inox (canaleta, escala e cabeçote);
- Diferentes escalas e unidades de medidas de pressão , volume, vazão, velocidade entre outros;
- Flange frontal para embutir em painel;
- Tripé para uso em bancadas;
- Torneiras de vidro;
- Proteção de acrílico para tubos em vidro.

ESCALAS

MCA - MMCA - MMHG - MBAR - MSI - POLEGADAS
(Outras escalas sob encomenda)

FAIXAS DE MEDIÇÃO

De 100-0-100 até 10000-0-10000 (MMCA)

CORES

Fabricado nas mais diversas cores para atender as necessidades de seu processo.

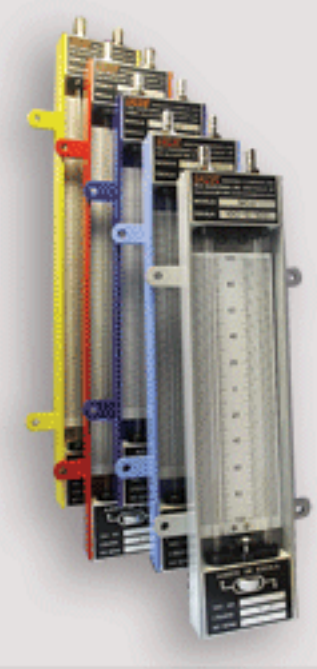

TAMBÉM É DISPONÍVEL A MONTAGEM DE PAINÉIS MANOMÉTRICOS. CONSULTE-NOS PARA MAIS INFORMAÇÕES

Vacuômetro de Coluna

APLICAÇÃO

Instrumento de alta precisão indicado para uso em laboratório de teste, de alta confiabilidade. Sua construção é em tubo de vidro formato "U" fechado em uma das extremidades e preenchido com mercúrio sob ação de vácuo e adaptado a uma torneira de vidro que permite o seu manuseio durante o funcionamento. Acha-se montado sobre uma base de madeira de lei, contendo escala móvel para facilitar o ajuste zero. Sua ligação é feita através de bico de mangueira. Para melhor compreensão do funcionamento veja o esquema abaixo:

*Tubo "A" cheio de mercúrio sob vácuo;
*Tubo "B" sob pressão atmosférica mantém o mercúrio na mesma posição;
- Ligando o sistema de vácuo em "C" e "D" a pressão em "B" cai, consequentemente o mercúrio desce pelo tubo "A"
- O nível de "A" e "B" quando igualando, teremos neste ponto o vácuo absoluto.

DESCRIÇÃO TÉCNICA

BASE DE PROTEÇÃO: Madeira de lei para uso em bancada.
TUBO INDICADOR: Vidro com diâmetro interno calibrado.
RESERVATÓRIO: Vidro no próprio tubo indicador.
ESCALA: Chapa de alumínio, fundo branco, caracteres pretos.
Campo de indicação de 100-0-100 mmHg montada em base com nível para ajuste.
PRECISÃO: ± 0.5% do fim da escala.

FAIXAS DE MEDIÇÃO

100-0-100 mmHg

Manômetro e Vacuômetro de Coluna com Reservatório

APLICAÇÃO

Esta variável é constituída de um tubo de vidro reto, rigorosamente calibrado e interligado a um reservatório, sendo que a mudança de nível no reservatório é desprezível em virtude do seu volume de líquido estar distribuído em grande área, ao passo que as mudanças de nível no tubo são significativas em razão do seu pequeno diâmetro interno. Este modelo exige certos cuidados que não são necessários no modelo de tubo em "U".

- As preesões positivas devem sempre ser conectadas no reservatório;
- Pressões negativas (vácuo) devem se conectadas na extremidade superior do tubo.
- Na medição de pressão diferencial segue-se o mesmo sistema conectando as duas pressões simultâneamente, isto é, a pressão mais alta é conectada no reservatório e a mais baixa na conexão superior do tubo.

Basicamente, as leituras são obtidas diretamente na coluna de vidro, permitindo medições de grande precisão. São aplicáveis em:

* Verificação de vazamentos;
* Determinação de velocidade de fluxo de ar;
* Medição de nível de líquidos armazenados.

DESCRIÇÃO TÉCNICA

BASE DE PROTEÇÃO: Canaleta de alumínio pintada na cor preta testurizada;
CABEÇOTE: Aço Inoxidável;
TUBO INDICADOR: Vidro com diâmetro interno calibrado;
RESERVATÓRIO: Aço Inoxidável;
TAMPA FRONTAL: Acrílico emoldurado;
CONEXÕES: Entrada e saída rosca 1/4 "NPT
ESCALA: Chapa de alumínio, fundo branco, caracteres pretos, ajuste de zero através de botão;
PRESSÃO ESTÁTICA: 10kgf/cm^2;
MONTAGEM: Superfície, painel ou com tripé para bancada;
PRECISÃO: ± 0.5% do fim da escala.

ACESSÓRIOS

- Bico, mangueira, torneira e outros.

OPCIONAIS

Manômertro de Coluna Inclinada com reservatório

Acessórios para manômetros

Selos de Diafragma

DIMENSÕES - CONSTRUÇÃO PADRÃO

Selos Químicos são aplicados para separar e proteger o instrumento de medição do processo. Ao mesmo tempo transmite com precisão, através de um líquido, as variações de pressão do processo para o elemento sensor do instrumento de pressão. Os corpos e as membranas dos selos químicos geralmente são feitos em aço inoxidável. Porém existe uma variedade de materiais especiais para uso em quase qualquer tipo de processo. Todos os selos SALCAS são desenhados para serem acoplados em manômetros convencionais tal como em transmissores de pressão, pressostatos. Pressões de 1 bar à 400 bar podem ser medidas em uma faixa de temperatura de -20°C até 400°C. Os parâmetros que influenciam a precisão e a performance do sistema do selo químico podem ser muito complexos, necessitando cálculos e simulações sobre todos os aspéctos.

CARACTERÍSTICAS

MATERIAIS CORPO SUPERIOR: aço carbono, aço inox 304/316
MATERIAIS CORPO INFERIOR: aço carbono, aço inox 304/316, teflon
MEMBRANA: padrão em aço inox 316 com ou sem revestimento de teflon
CONEXÃO: 1/4", 1/2" NPT ou BSP macho/fêmea ou flange
*Trabalha com água ou óleo.

MONTAGEM

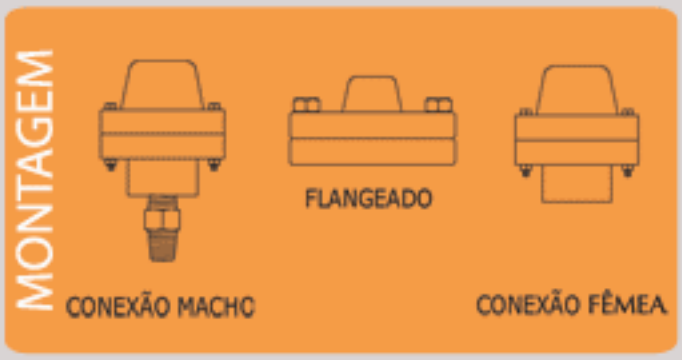

TABELA 1

TIPO	
0	Flangeado
1	Rosqueado
2	Para solda em tubulação

TABELA 2

TIPO			
0300	Flangeado	0310	Inox 310
0301	Inconel 600	0316	Inox 316
0302	Monel	006L	Inox 316-L
0303	Niquel	0303	Inox 321
0304	Inox 304	0321	Inox 446
004L	Inox 304 L	0500	Grafite
0305	Hastelloy B	0600	Teflon
0306	Hastelloy C	0700	Chumbo

TABELA 3

Conexão Interna RI		Conexão de proceso RE	
12	Flangeado	012	1/2"NPT
13	Inconel 600	013	3/4"NPT
21	Monel	021	1"NPT
30	Niquel	022	1 1/2"NPT
		030	Flange (indicar)
		040	Outras (indicar)

TABELA 4

TIPO DE FLANGE*	
Sufixo / Pressão Diâmetro	Descrição
0150	150 lb pol² (psi)
0300	300 lb pol² (psi)
0600	600 lb pol² (psi)
1500	1500 lb pol²(psi)
100	Ø Nominal 1"
514	Ø Nominal 1 1/4"
512	Ø Nominal 1 1/2"
200	Ø Nominal 2"

Tabela 1	X
Tabela 2	XXXX
Tabela 3	XX-XXX
Tabela 4	XXXX-XXX

CONEXAO: 1/4", 1/2" NPT ou BSP macho/fêmea ou flange

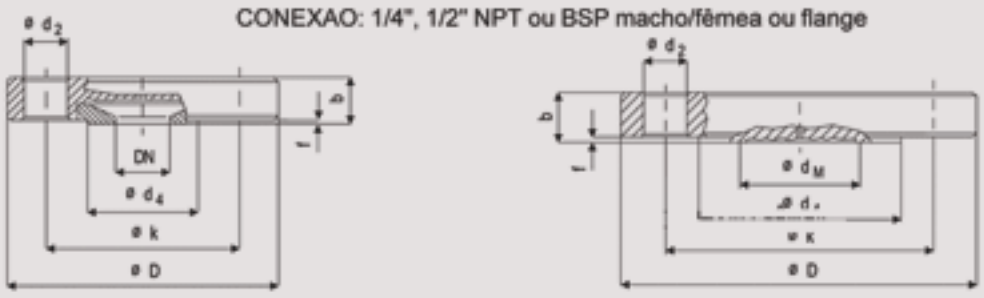

Flange Conforme DIN 2501

DN (mm)	PN (bar)	Dimensões (mm) dM	D	b	d2	k	Face f	d4	x	Peso (kg)
15	10/40	40	95	22	14	65	2	45	4	1.00
20	10/40	40	105	22	14	75	2	58	4	1.30
25	10/40	52	115	22	14	85	2	68	4	1.50
40	10/40	48	150	18	18	110	3	88	4	2.10
	63/100	48	170	26	22	125	3	88	4	4.00
	160	48	170	28	22	125	3	88	4	4.30
	250	48	185	34	26	135	3	88	4	6.30
50	10/40	59	165	20	18	125	3	102	4	3.30
	63	59	180	26	22	135	3	102	4	5.10
	100	59	195	28	26	145	3	102	4	6.50
	160	59	195	30	26	145	3	102	4	7.00
	250	59	200	38	26	150	3	102	8	9.30
80	10/16	89	200	20	18	160	3	138	8	4.90
	25/40	89	200	24	18	160	3	138	8	5.80
	63	89	215	28	22	170	3	138	8	7.90
	100	89	230	32	26	180	3	138	8	10.40
	160	89	230	36	26	180	3	138	8	11.70
	250	89	255	46	30	200	3	138	8	18.40
100	10/16	89	220	20	18	180	3	158	8	5.90
	25/40	89	235	24	22	190	3	162	8	8.10
	63	89	250	30	26	200	3	162	8	11.50
	100	89	265	36	30	210	3	162	8	15.50
	160	89	265	40	30	210	3	162	8	17.30
	250	89	300	54	33	235	3	162	8	29.90
125	10/16	124	250	22	18	210	3	188	8	8.40
	25/40	124	270	26	26	220	3	188	8	11.60
	63	124	295	34	30	240	3	188	8	14.70
	100	124	315	40	33	250	3	188	8	24.40
	160	124	315	44	33	250	3	188	8	26.90
	250	124	340	60	33	275	3	188	8	42.70

Flange Conforme ANSI B 16.5

DN (pol.)	PN (class)	Dimensões (mm) dM	D	b	d2	k	Face f	d4	x	Peso (kg)
½	150	32	95	22	16	60.5	2	35	4	1.00
	300	40	95	22	16	66.5	2	35	4	1.00
¾	150	40	100	22	16	70	2	43	4	1.10
	300	40	120	22	20	82.5	2	43	4	1.60
1	150	52	110	22	16	79.5	2	51	4	1.40
	300	52	125	22	20	89	2	51	4	1.70
1½	150	48	130	22	16	98.5	2	73	4	1.60
	300	48	155	22	22	114.5	2	73	4	2.50
	600	48	155	29.5	22	114.5	7	73	4	3.30
	1500	48	180	39	30	124	7	73	4	5.90
	2500	48	205	51.5	33	146	7	73	4	10.40
2	150	59	150	20	20	120.5	1.6	92	4	2.70
	300	59	165	22.5	20	127	1.6	92	8	3.70
	600	59	165	32	20	127	6.4	92	8	5.70
	1500	59	215	45	26	165	6.4	92	8	13.20
	2500	59	235	57.5	30	171.5	6.4	92	8	19.80
3	150	89	190	24	20	152.5	1.6	127	4	5.30
	300	89	210	29	22	168.5	1.6	127	8	7.80
	600	89	210	38.5	22	168.5	6.4	127	8	11.00
	900	89	240	45	26	190.5	6.4	127	8	16.70
	1500	89	270	54.5	33	203	6.4	127	8	24.50
	2500	89	305	73.5	36	228.5	6.4	127	8	42.70
4	150	89	230	24	20	190.5	1.6	158	8	7.70
	300	89	255	32	22	200	1.6	158	8	12.70
	400	89	255	41.5	26	200	6.4	158	8	17.40
	600	89	275	45	26	216	6.4	158	8	21.50
	900	89	295	51	32	235	6.4	158	8	27.70
	1500	89	310	60.5	36	241.5	6.4	158	8	37.00
	2000	89	355	83	42	273	6.4	158	8	65.70

Diâmetro efetivo da membrana = dM, Quantidade de furos = x

TUBO SIFÃO

Descrição Geral e Aplicação

Os acessórios para manômetros são acoplados em manômetros ou outros instrumento de pressão, servindo para p rotegê-los contra os efeitos da alta temperatura do processo. Ex.: linhas de vapor ou líquido.

ESPECIFICAÇÃO

	Tubo Sifão
BTU	Tipo: Bobina, Trombeta, Cachimbo
34, 36, L, AC	Material: Aço Inox 304, Aço Inox 316, Latão, Aço Carbono
2N, 2B, 4N, 4B	Conexão: 1/2" NPT, 1/2" BSP, 1/4" NPT, 1/4" BSP
F, M	Engate: Fêmea, Macho

PROTETOR DE SOBREPRESSÃO

Descrição Geral e Aplicação

Proteger os instrumentos de leitura, controle ou transmissão de pressão instalados em linhas sujeitas a pressão acima da máxima sobrepressão especificada para o instrumento. Sistema constituído de pistão, mola e parafuso de ajuste.

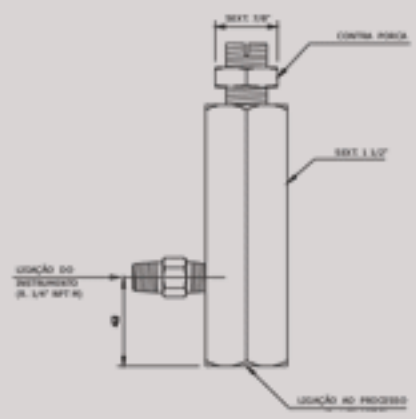

CARACTERÍSTICAS

PARTES MOLHADAS: aço inox 316
PARTES SECAS: aço zincado
COMPRIMENTO MÁXIMO: 121mm
PRESSÃO MÁXIMA: de ajuste até 170 Kgf/cm2
CONEXÃO AO INSTRUMENTO: 1/4" e 1/2" NPT ou BSP (macho)
CONEXÃO AO PROCESSO: 1/4" e 1/2" NPT ou BSP (macho)

AMORTECEDORES DE PULSAÇÃO

ESPECIFICAÇÃO

	Amortecedor
ECOV	Tipo: Esfera, Capilar, Orifício, Válvulas Agulha
34, 36, L	Material: Aço Inox 304, Aço Inox 316, Latão
2N, 2B	Conexão: 1/2" NPT, 1/2" BSP
F, M	Engate: Fêmea, Macho

Laboratório de Calibração

O Laboratório Salcas surgiu com a necessidade de calibrar e testar os produtos fabricados pela Salcas.
Com o passar do tempo o Laboratório criou sua própria identidade, não só atendendo as necessidades da fábrica, mas também suprindo as carências do mercado, servindo clientes em todo país, nos mais variados setores.
As necessidades do mercado, somadas a vontade de crescer, fizeram com que hoje, o Laboratório Salcas esteja apto a prestar calibrações na área de Pressão rastreado ao INMETRO.

Nesta incessante evolução, nos mantemos sempre atualizados, tanto em estrutura como na capacidade de nossos técnicos.

Conheça nossa estrutura e qualidade. Estamos esperando por você.

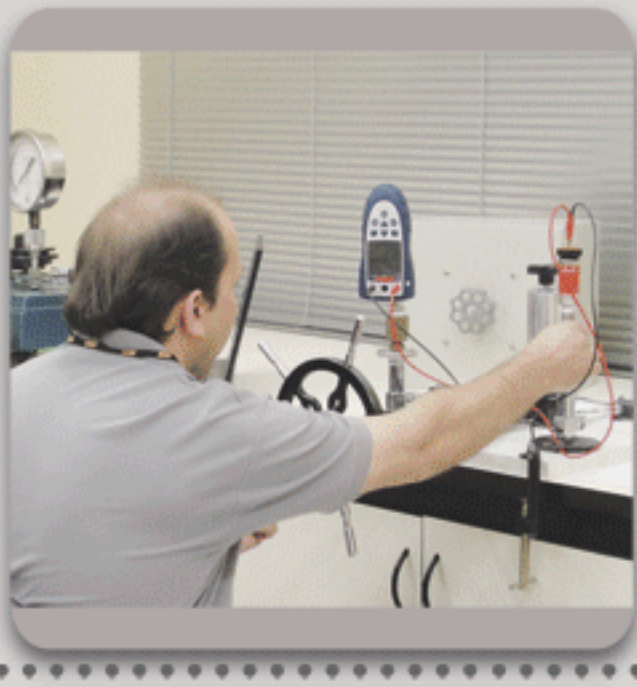

Laboratório de Calibração

Nosso laboratório de pressão dispões de uma enorme variedade de equipamentos, tais como: bombas de pressão, balança de peso morto, manômetros padrões e calibradores de pressão.

Prestamos serviços de calibração na faixa de -0,85 bar a 1100 bar.

O Laboratório Salcas conta com toda estrutura requerida para executar os mesmos serviços internos, dentro das instalações de seus clientes.

Calibrações Rastreadas

- Manômetro Analógico
- Manômetro Digital
- Manômetro de coluna
- Transmissor de pressão
- Pressostato
- Vacuômetro Analógico
- Vacuômetro Digital

Salcas Indústria e Comércio Ltda
Rua Marilândia, 265 - São Paulo/SP - Cep.: 02802-070
Tel.: 11 3977 7838 - Fax.: 11 3998 7535
www.salcas.com.br - contato@salcas.com.br