TERMÔMETRO DIGITAL SALCASTERM 180

DESCRIÇÃO DO PRODUTO:

A linha Salcasterm de termômetros digitais conta com medidores portáteis de temperatura de alta precisão, medidas através de um sensor de temperatura variável de acordo com o processo.

O SalcasTerm 180 utiliza um sensor tipo Termistor para realizar a medição de temperatura na Faixa de -30 °C à 180 °C. Incluso no fornecimento Estojo em Couro para proteção do instrumento.

Foto meramente ilustrativa

ESPECIFICAÇÕES TÉCNICAS DO TERMÔMETRO SALCASTERM 180

- Sensor: Termistor
- Faixa de medição de -30 à +180 °C
- Display: 7 segmentos
- Resolução: 0,1 °C
- Precisão: ± 1 °C
- Alimentação: Bateria 9V
- Caixa: ABS Plástico
- Funções: Liga / Desliga
- Sensor: ø 3,0 x 180mm
  Punho em nylon,
  Rabicho PVC + PVC, 1000mm
  Espiralado (forma de espiral)

INCLUSO:

- Bateria
- Estojo em Couro

DIMENSÕES DO TERMÔMETRO DIGITAL SALCASTERM 180

-Dimensões 100 x 65 x 25mm

OPERAÇÃO DO APARELHO

Sonda não intercambiável

Instale uma bateria de 9 V normal, na parte traseira do aparelho.

Ligue o aparelho pressionando a chave na posição L (liga) e o display indicará a temperatura.

Se o display indicar LO BAT ou BAT ou => no canto esquerdo, a bateria deve ser substituída.
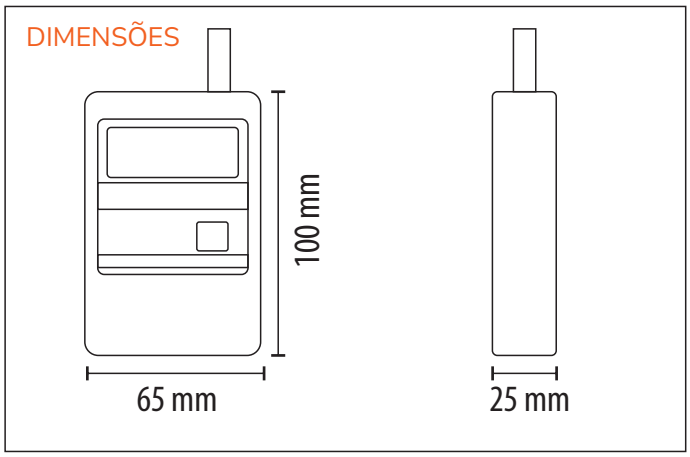
Para desligar pressione a chave na posição D (Desliga).