CHAVE DE FLUXO K-FL/2002

APLICAÇÕES E CARACTERÍSTICAS

Chave de fluxo tipo palheta extensível
Para líquidos ou ar, com conexão 01"NPT-M (WaterFlowswitch)

As chaves de fluxo palheta são usadas para detecção de fluxo em água e líquidos não agressivos às ligas de alumínio. Este equipamento foi desenvolvido para uso nas áreas de ar condicionado, segurança de incêndio, indústrias químicas, mecânicas e plásticas, equipamentos de refrigeração, resfriamento de máquinas, motores, fornos, assim como no controle de tratamento de águas ou em qualquer situação que necessite ligar um equipamento na presença ou não de fluxo.

Foto meramente ilustrativa

ESPECIFICAÇÕES

Caixa em aço galvanizado com pintura epóxi preto à prova de oxidação.
Conexão macho em alumínio de Ø1"NPT
4 palhetas em aço inox nos tamanhos:
25,4mm / 50,8mm / 76,2mm / 152,4mm
Contatos reversíveis (SPDT) com capacidade de 10A (resistivo) - 1/2HP - 125/250Vca, Vida mecânica de 100.000 a 10.000.000 ciclos (dependendo da carga elétrica)
Sistema de selagem tipo "fole" que suporta pressões de até 10Kgf/cm
Material da Fole: Silicone
Temperatura de Trabalho Máxima: 90°C, Mínima: 0°C.
Acionamento a partir de 20LPM (litros/minuto) em Tubulação de Ø1" (33,40mm).

PRINCÍPIO DE FUNCIONAMENTO

A palheta da chave de fluxo permanece inserida na tubulação de modo a se opor ao movimento do fluído. No momento em que o fluxo está presente ou se este aumenta/diminui além do ponto ajustado, a haste que se encontra presa a palheta sofre um deslocamento que provoca a atuação do contato elétrico localizado no interior do invólucro. O ajuste do grau de sensibilidade da palheta em relação ao fluxo é determinado por um parafuso que comprime uma mola.

ATENÇÃO

A Chave de Controle de Fluxo nunca deve ser usada como dispositivo único de segurança e proteção, recomenda-se o uso de outros dispositivos para trabalhar em conjunto.

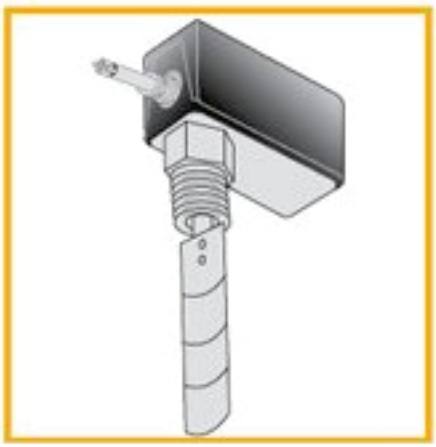

Modelo Standard

Modelo Blindada
(à prova de tempo)

Modelo Conexão Fêmea
(delatão)